開き扉取付例

（表側）

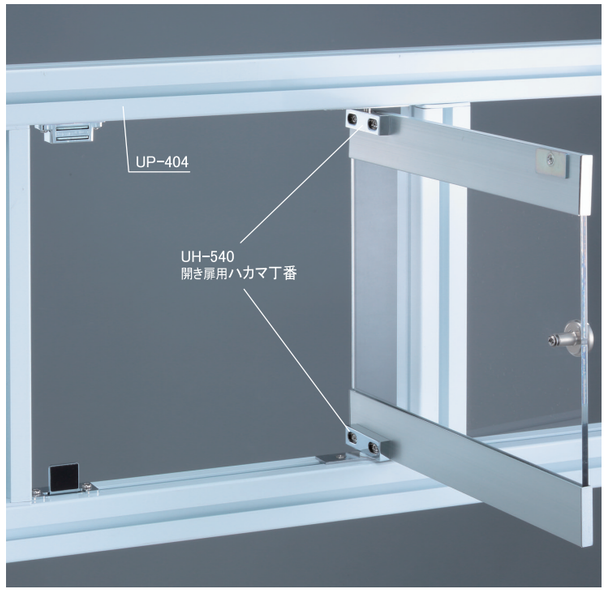

（裏側）

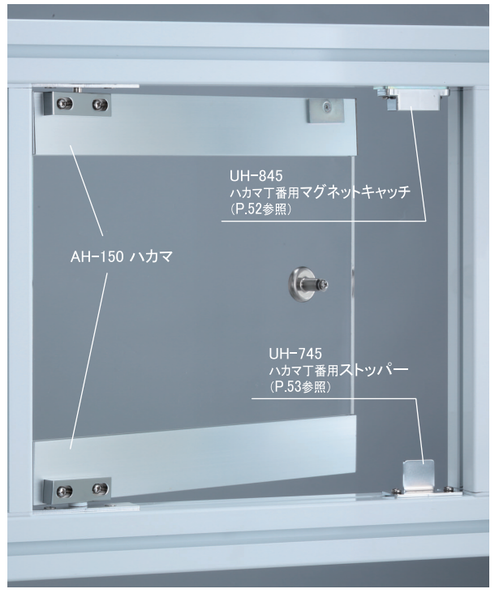

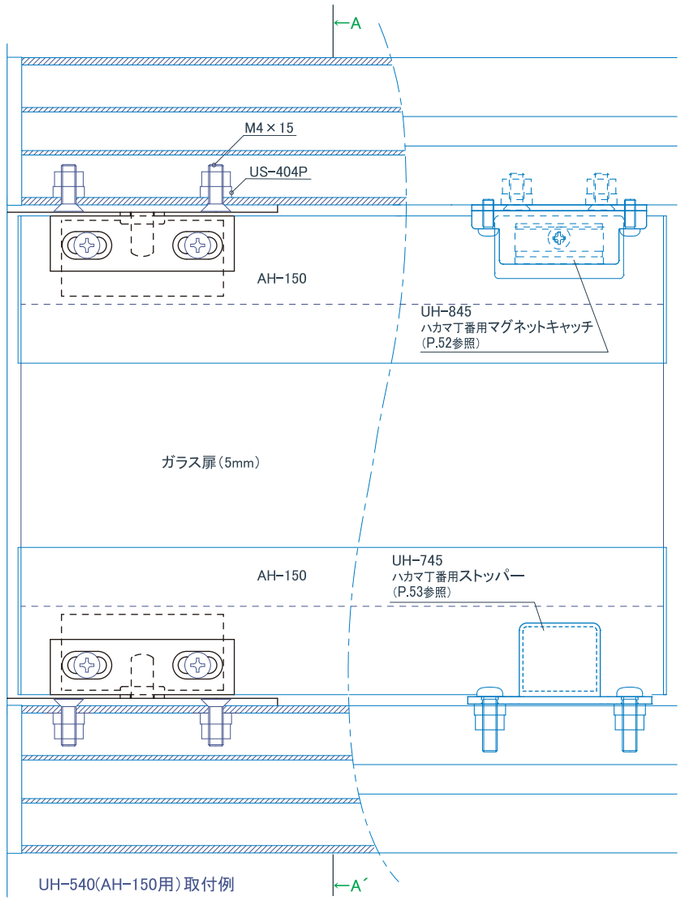

UH-540(AH-150用)取付例

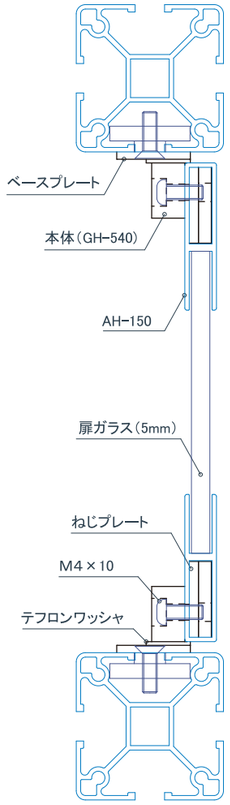

A-A´ 断面

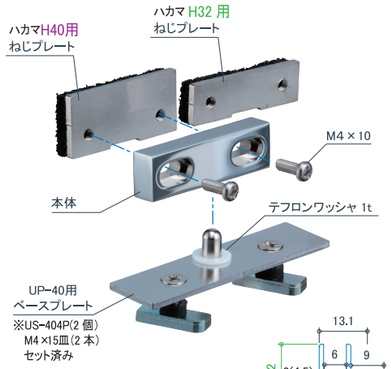

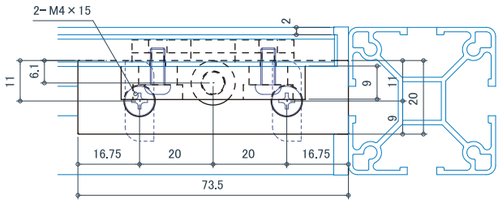

付属部品：M4×10 ナベ(2 本)
テフロンワッシャ 1t(1 本)

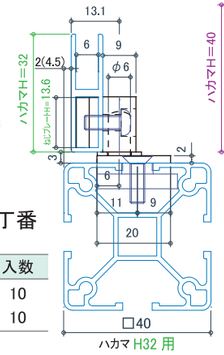

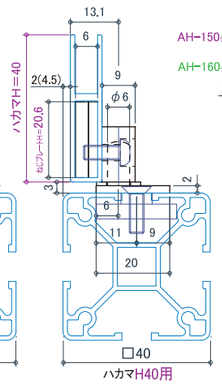

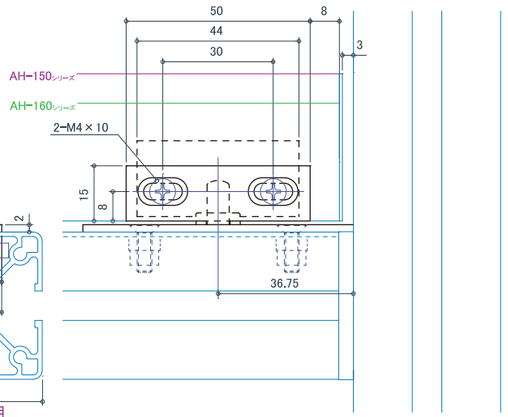

※( )寸法は UP-45 使用時

40 45 左右兼用

UH-540 開き扉用ハカマ丁番

（ステンレス＋スチール＋EPDM）

ハカマ高さ(H)	クローム	質量	入数
H40 用	2,950	98.5g	10
H32 用	2,950	92.6g	10

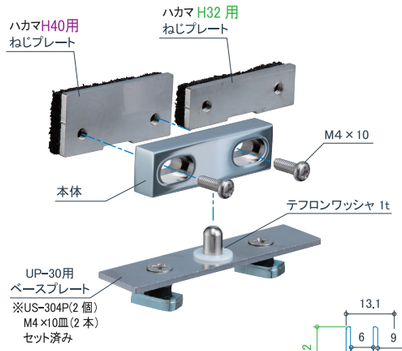

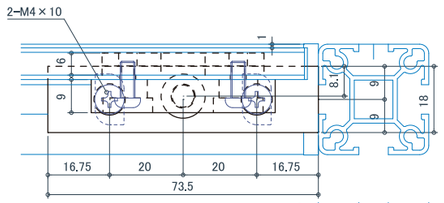

付属部品：M4×10 ナベ(2 本)
テフロンワッシャ 1t(1 本)

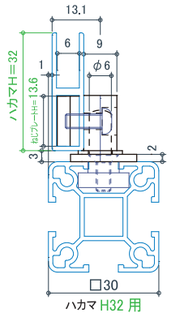

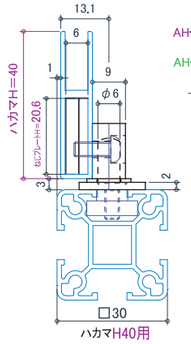

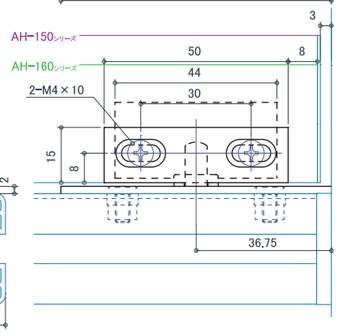

30 左右兼用

UH-530 開き扉用ハカマ丁番

（ステンレス＋スチール＋EPDM）

ハカマ高さ(H)	クローム	質量	入数
H40 用	2,950	91.8g	10
H32 用	2,950	85.8g	10

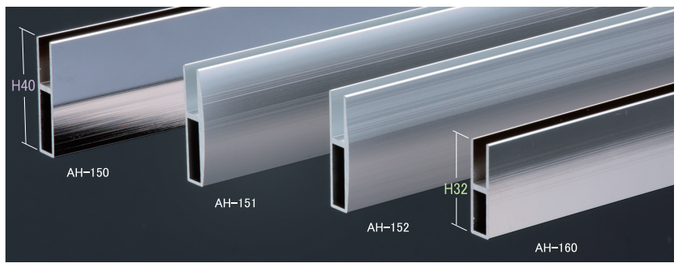

※ハカマの詳細は G GSFカタログをご覧ください。

ハカマ高さ(H)	40			32
仕上 ＼ 品番	AH-150	AH-151	AH-152	AH-160
B2 アルマイト クローム				